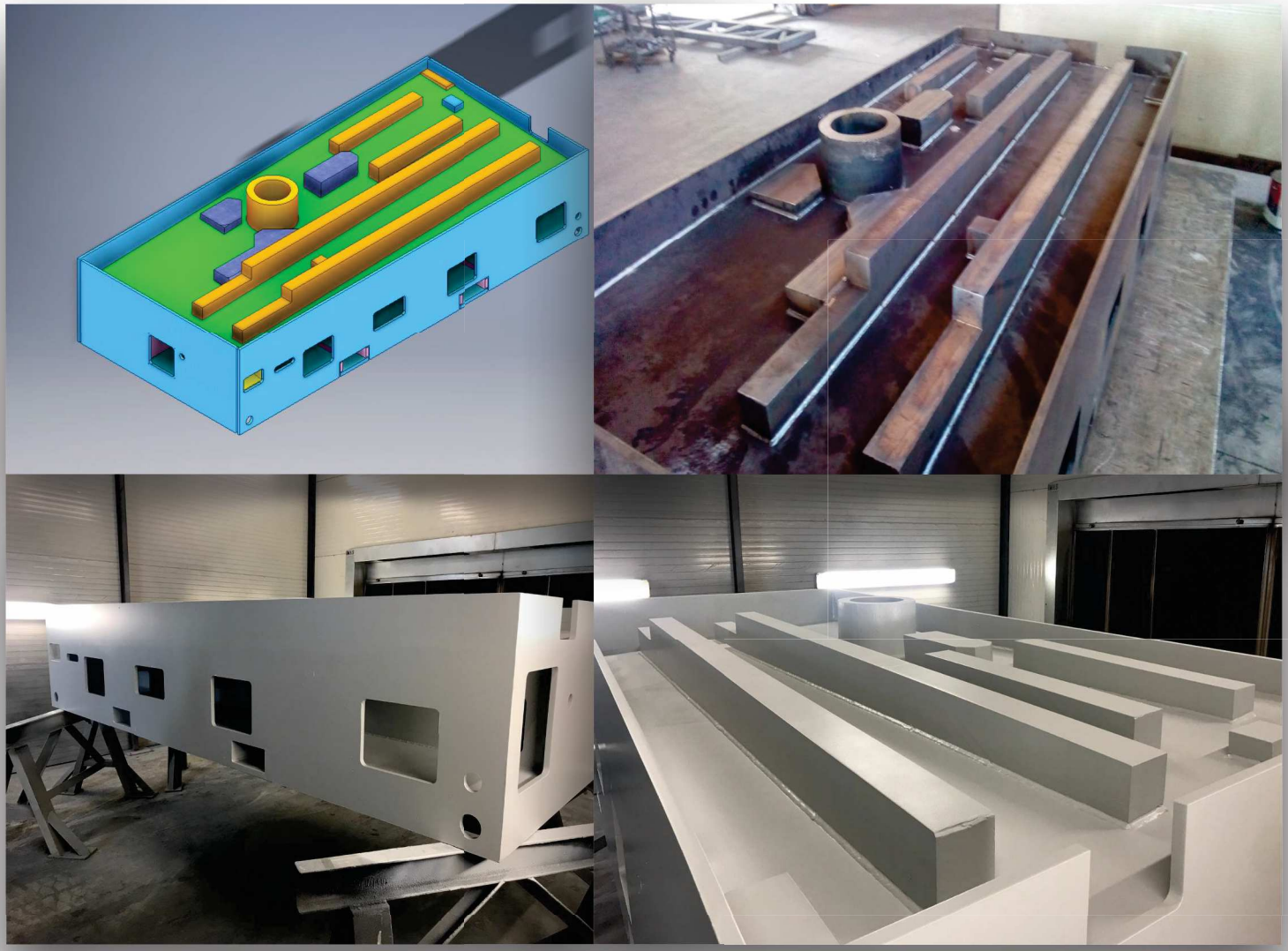

Technolab s.r.l.

Costruzioni meccaniche per robotica e macchine utensili

Automazione industriale

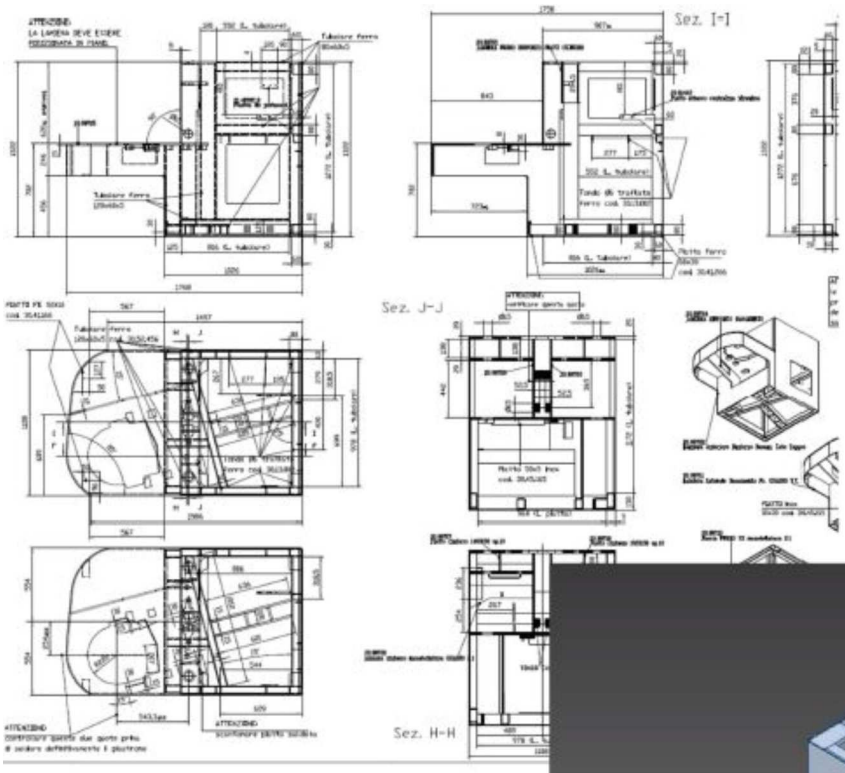

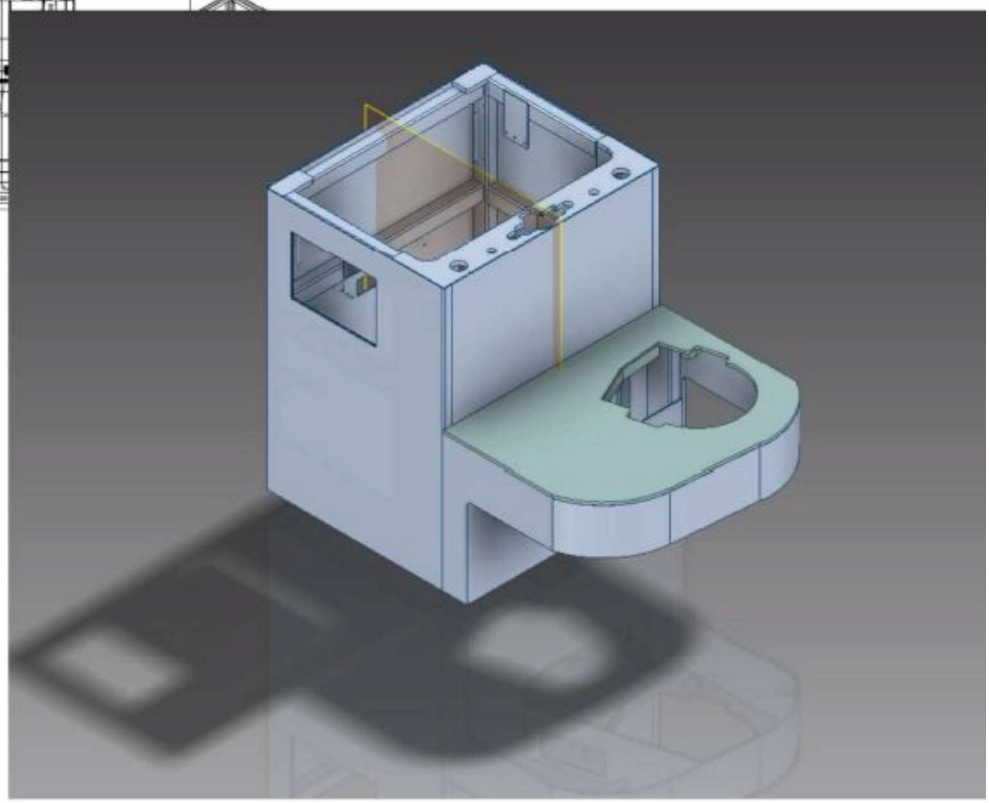

Technolab è un' azienda in espansione grazie all'esperienza unita alla passione dei soci fondatori per i sistemi CAD/CAM e costruzioni meccaniche (strutture elettrosaldate e lavorazione meccanica) di macchine utensili CNC.

L' uso intensivo di software di progettazione assistita fa di Technolab il partner ideale per lo sviluppo, in tempi rapidi, di prototipi e componenti modulari elettrosaldati per macchine utensili (Carri, Montanti, Tavole, Traverse, Basamenti, Colonne e Cannotti Ram).

Il nostro obbiettivo è la costante ricerca della qualità e precisione nella costruzione di elettrosaldati nonchè la riduzione del divario tra modello matematico e modello fisico.

Technolab è specializzata nell' assemblaggio e saldatura a filo Mig di strutture metalliche leggere, medie e pesanti sia in Inox che in S275.

Su richiesta del cliente, integriamo servizi di trattamento termico, sabbiatura, verniciatura e lavorazione meccanica.

Di seguite alcune immagini relative alle nostre lavorazioni :

PART-10
N°6

TUTTO IL RESTO
TECHNOZAR 44

Technolab s.r.l.

Via Taiola, 16 - Saluggia (VC) 13043

0161 486370 - technolab.utec@gmail.com

www.technolabsrl.com